21053NA-3M

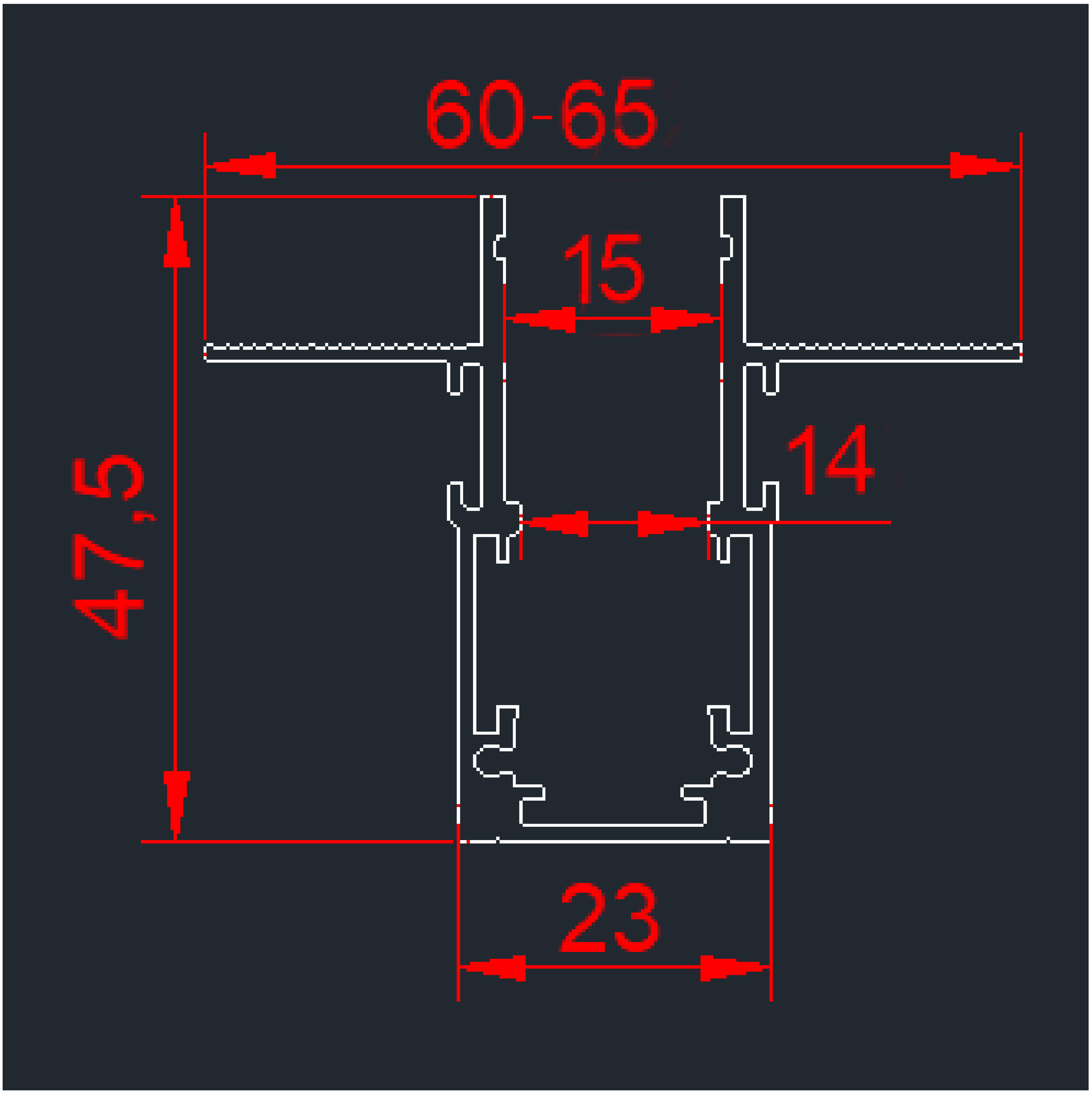

* כל המידות במ"מ