21053NA-2M

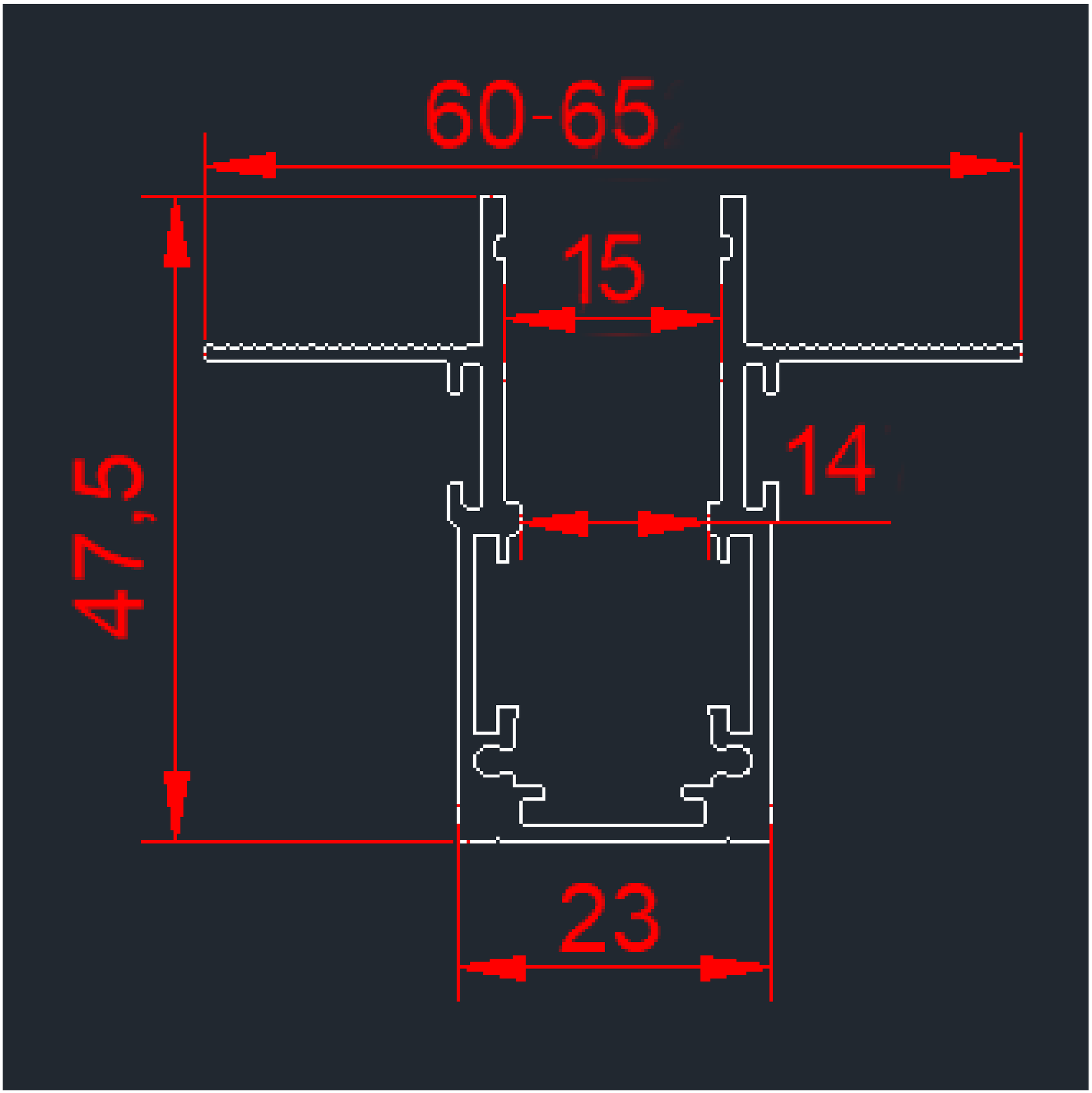

* כל המידות במ"מ