21053N-3M

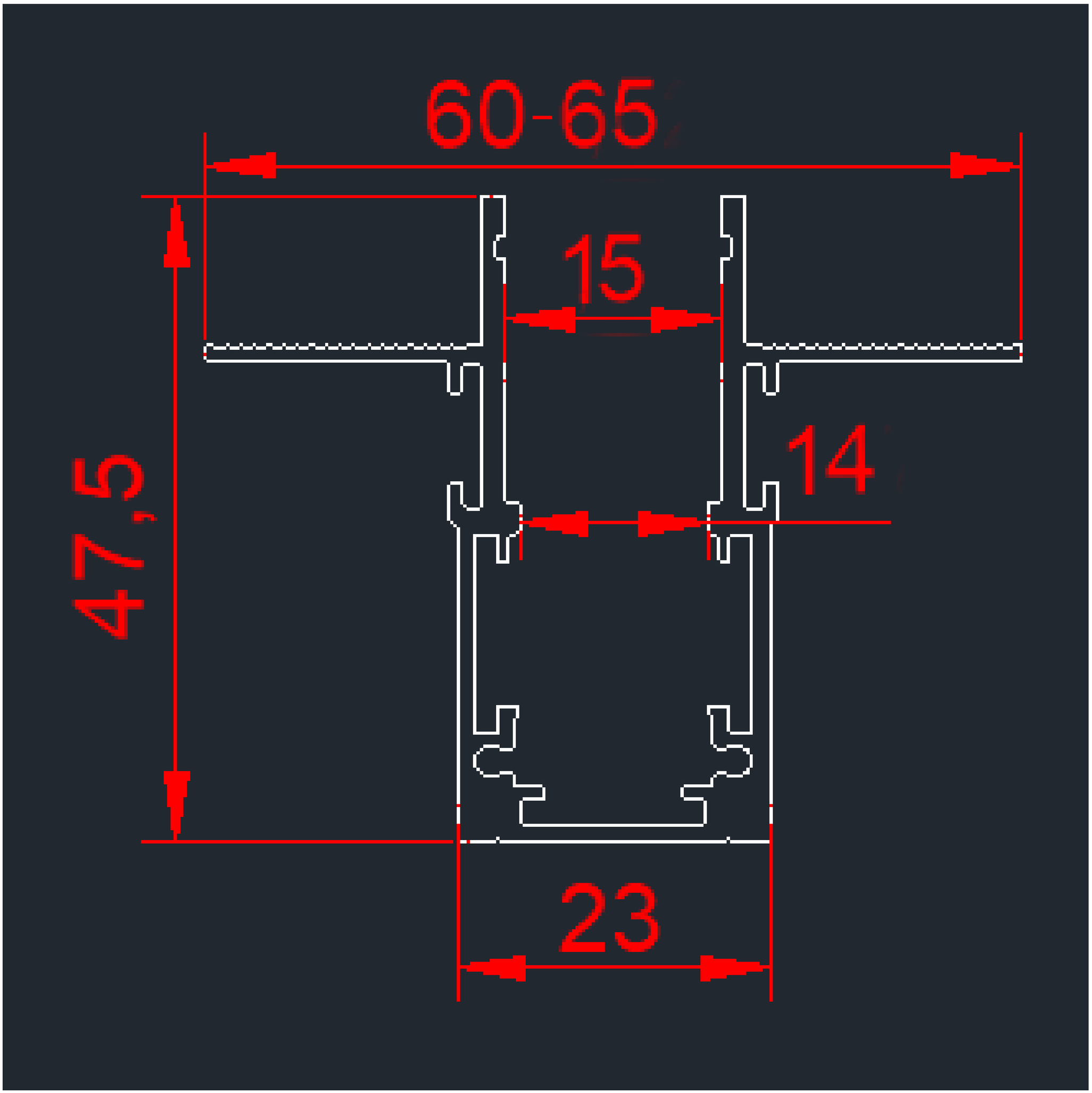

* כל המידות במ"מ