21053N-2M

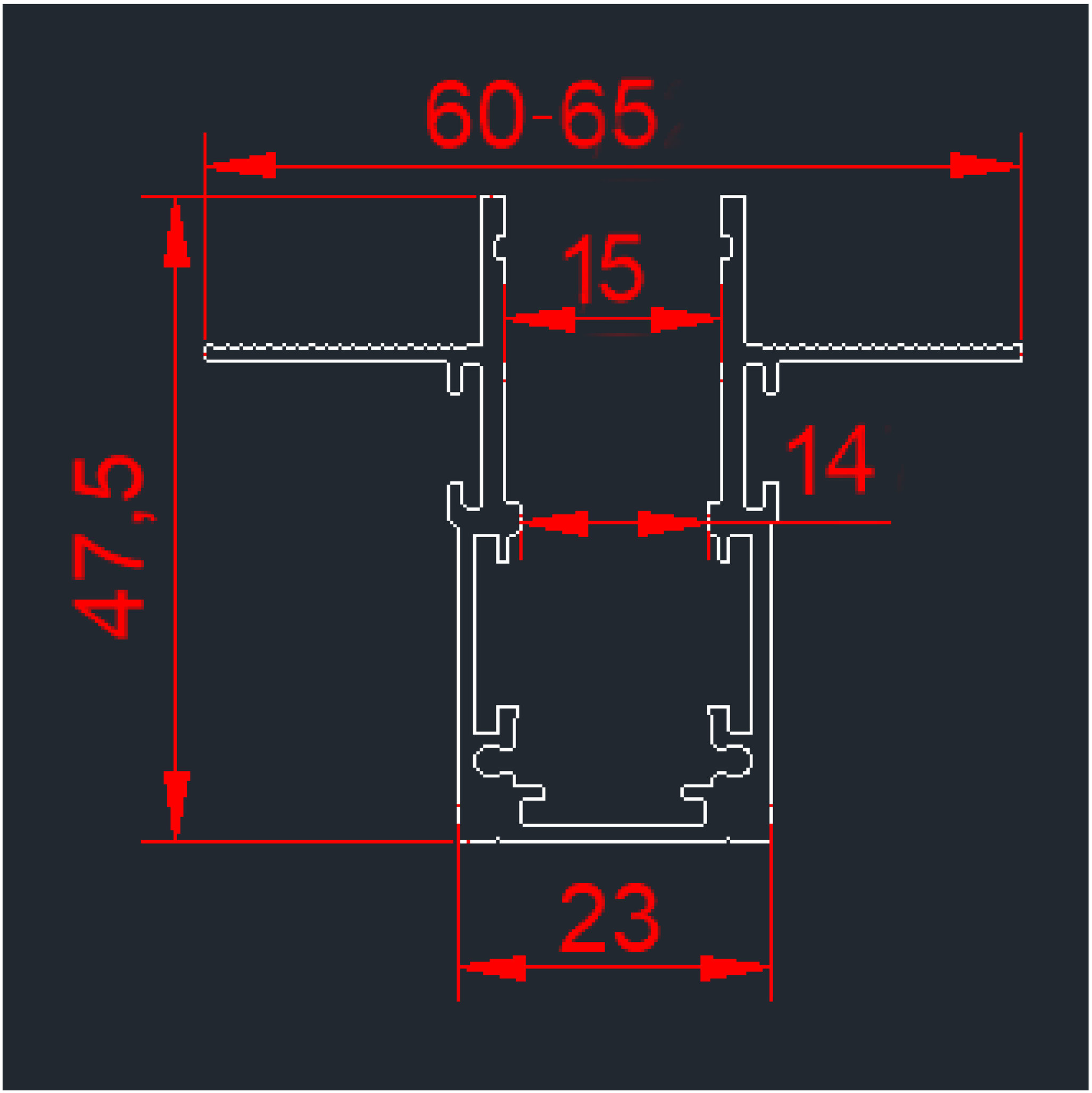

* כל המידות במ"מ