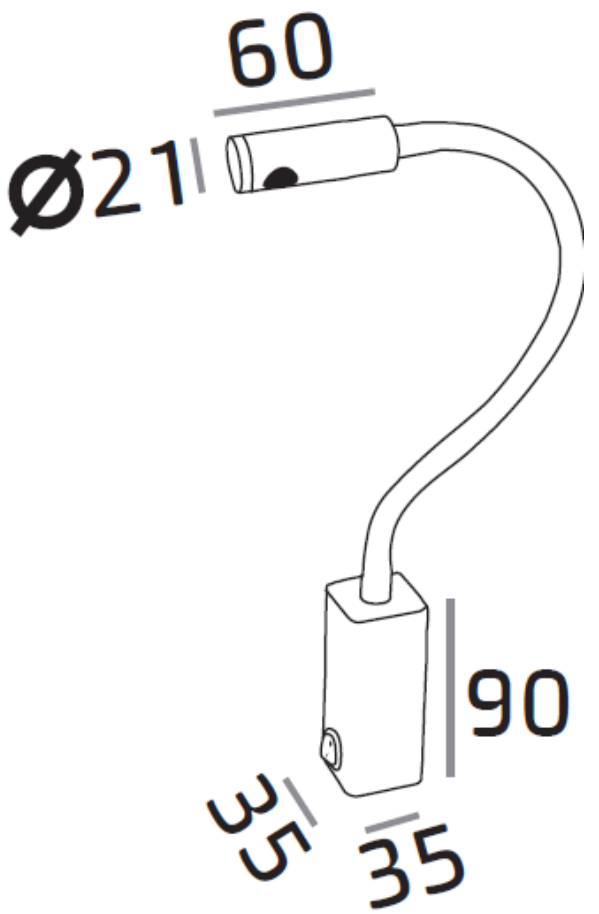23030